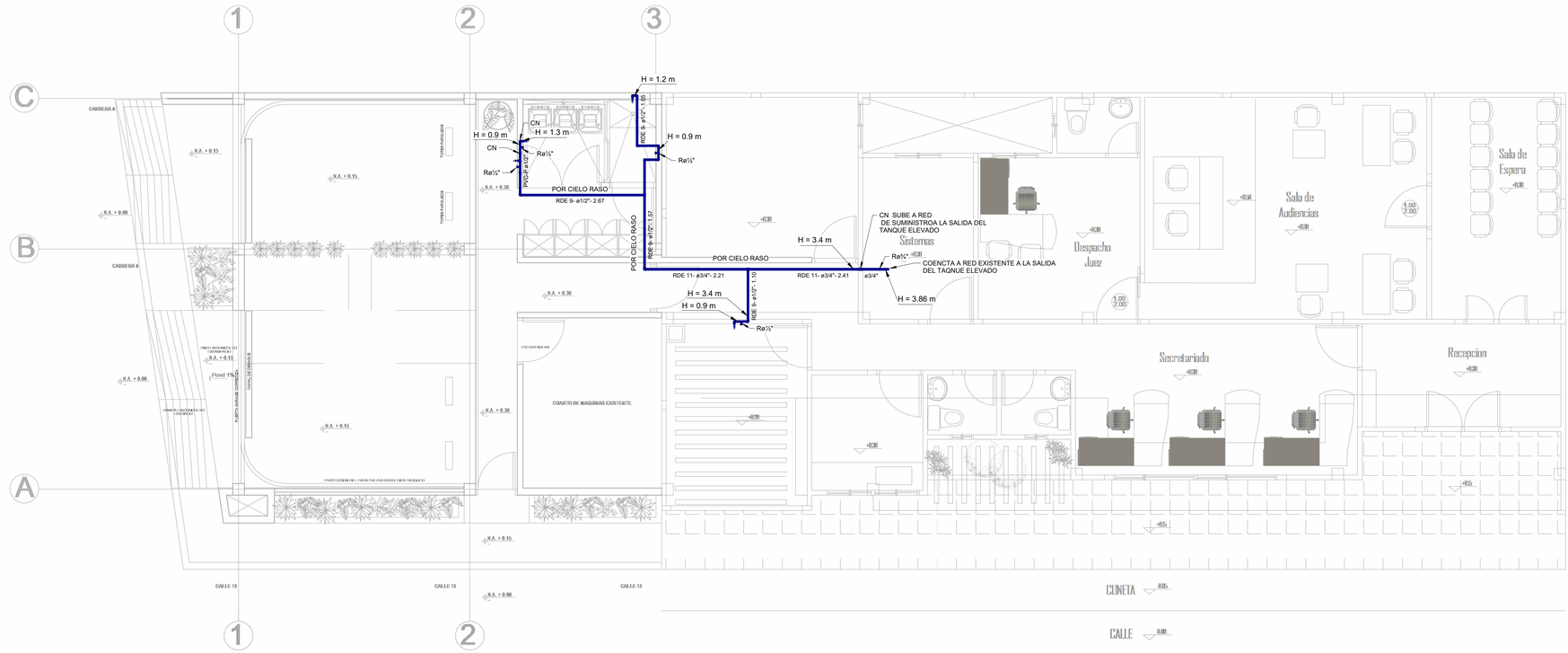

1 Ins. Hidráulicas Piso 1

1 : 50

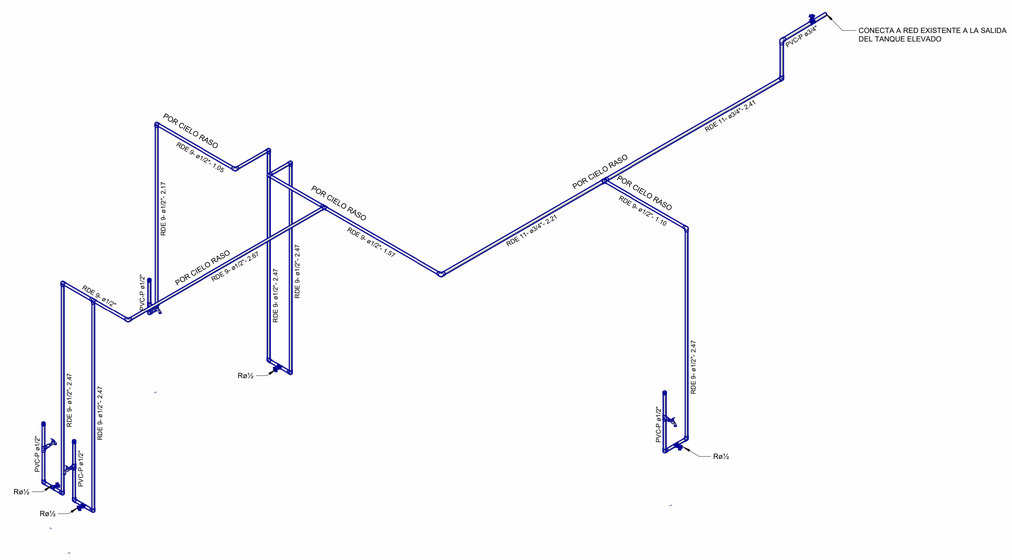

2 Isom. Ins. Hidráulicas

RAMA JUDICIAL
REPÚBLICA DE COLOMBIA

PROYECTO:

CONSTRUCCIÓN DE PARQUEADERO, CERRAMIENTO PERIMETRAL Y ZONA DE LABORES EN EL PALACIO DE JUSTICIA DEL MUNICIPIO DE SAN BENITO ABAD EN EL DEPARTAMENTO DE SUCRE, INCLUYENDO EL SUMINISTRO E INSTALACIÓN DE MATERIALES, EQUIPOS Y MANO DE OBRA, CONFORME A LOS DISEÑOS Y ESPECIFICACIONES TÉCNICAS DEL PROYECTO.

PROPIETARIO DEL PROYECTO:

RAMA JUDICIAL - DIRECCIÒN ADMINISTRATIVA REGIONAL DE SUCRE

DIRECTOR DE PROYECTO:

INGENIERO DISEÑADOR:

ING. DIEGO F. PIEDRAHÍTA RIAÑO
M.P. 25260-106754 CND

COLABORADOR DE DISEÑO:

ING. KATHY PAOLA VILLADIEGO S.
M.P. 25260-198724 CND

DIBUJO:

ING. KATHY PAOLA VILLADIEGO S.
M.P. 25260-198724 CND

Vo. Bo.:

VERSIONES:

LOCALIZACIÓN:



UBICACIÓN:

PALACIO DE JUSTICIA DE SAN BENITO ABAD
CALLE 12 No. 7 - 65

CONTIENE:

Instalaciones Hidráulicas

ESCALA:

1 : 50

FECHA:

PLANO No. :

HS101